ENUMA

スプロケットホイルカタログ

SPROCKET

スプロケットホイル

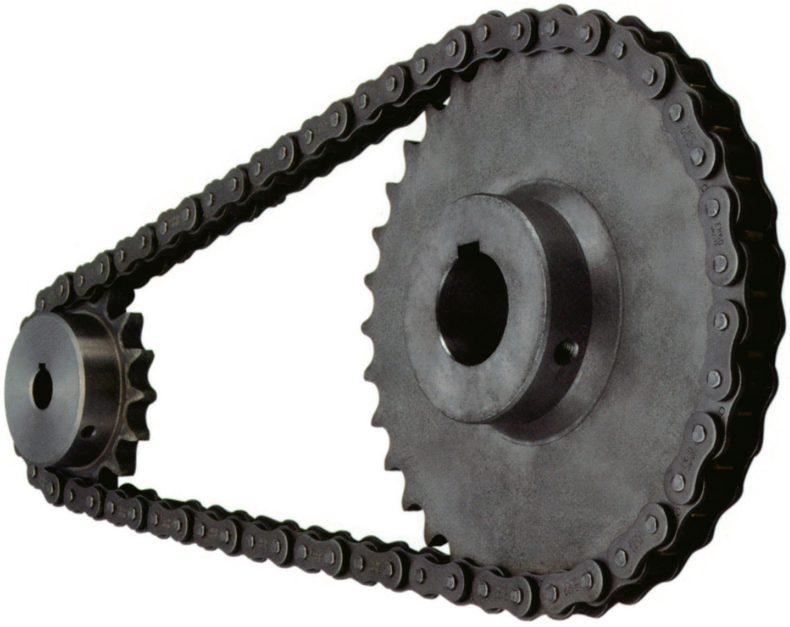

CONTENTS

EK完成スプロケット（軸穴仕上済・キー溝付・セットスクリュウ付）

EK35B　9NT～40NT　1

EK40B　9NT～50NT　2

EK50B　9NT～50NT　3

EK60B　9NT～45NT　4

EK80B　9NT～30NT　5

EK100B　10NT～21NT　6

EK120B　13NT～21NT　7

特殊スプロケット　8～10

取扱説明書　11～12

取扱上の注意　13

EK 完成スプロケットホイル　EK35B

即納品

（軸穴仕上済・キー溝付・セットスクリュウ付）

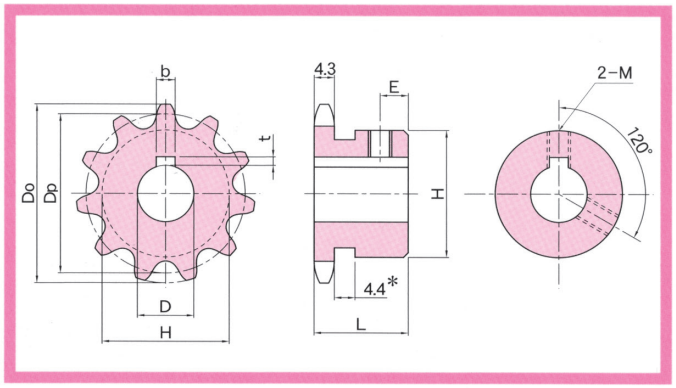

軸穴加工仕様

新 JIS キー溝仕様

D	キー溝 b × t	セットスクリュウ M
10	3 × 1.4	4
12	4 × 1.8	5
14 ～ 17	5 × 2.3	6
18 ～ 22	6 × 2.8	6
24 ～ 30	8 × 3.3	8
32 ～ 38	10 × 3.3	8

各部寸法・定価表

（税込）

材質 焼入	歯数	重量 (kg)	軸穴径 D	価格	軸穴径 D	価格	軸穴径 D	価格	Do	Dp	ボス H	ボス L	E
機械構造用炭素鋼・歯先高周波焼入	9	0.06	10	710					32	27.85	*21.5	20	6
	10	0.08	10	710	12	750			34	30.82	*24.5		
	11	0.09	10	710	12 ⑭	750			38	33.81	*27.0		
	12	0.12	10 12 14 15	750	16 17	790			41	36.80	*30.5		
	13	0.12	10 12 14	750	15 16 17 ⑱	790			44	39.80	*32.0		
	14	0.12	10 12 14	790	15 16 17 ⑱ ⑲ ⑳	830			47	42.81	32		
	15	0.16	10 12 14	790	15 16 17 18 19 20	830			51	45.81	35		
	16	0.19	10 12 14 15 16 17 18 19 20	860	22 ㉔ ㉕	940			54	48.82	37		
	17	0.22	12 14 15 16 17 18 19 20	860	22 24 25	980			57	51.84	41		
	18	0.25	12 14 15 16 17 18 19 20	900	22 24 25	980			60	54.85	44		
	19	0.28	12 14 15 16 17 18 19 20	900	22 24 25	1,050	28	1,160	63	57.87	47		
	20	0.32	12 14 15 16 17 18 19 20	940	22 24 25	1,050	28 30	1,160	66	60.89	50		
	21	0.36	12 14 15 16 17 18 19 20	980	22 24 25	1,090	28 30 32	1,160	69	63.91	53		
	22	0.37	12 14 15 16 17 18 19 20	980	22 24 25	1,090	28 30 32	1,160	72	66.93	56		
	23	0.38	12 14 15 16 17 18 19 20	1,010	22 24 25	1,090	28 30 32	1,200	75	69.95	60		
	24	0.43	12 14 15 16 17 18 19 20	1,010	22 24 25	1,090	28 30 32	1,120	78	72.97	53	22	8
	25	0.44	15 16 17 18	1,010	19 20 22 24	1,050	25 28 30 32	1,200	81	76.00			
	26	0.45	15 16 17	1,050	18 19 20	1,090	22 24 25 28 30 32	1,240	84	79.02			
	27	0.46	15 16	1,090	17 18 19 20	1,120	22 24 25 28 30 32	1,270	87	82.05			
	28	0.48	15 16	1,090	17 18 19 20	1,120	22 24 25 28 30 32	1,270	90	85.07			
	30	0.51	15 16 17 18 19 20	1,120	22 24 25	1,270	28 30 32	1,420	96	91.12			
	32	0.54	15 16 17 18 19 20	1,200	22 24 25	1,350	28 30 32	1,500	102	97.18			
	34	0.57	15 16 17 18 19 20	1,350	22 24 25	1,420	28 30 32	1,570	109	103.23			
	35	0.59	15 16 17 18 19 20	1,350	22 24 25	1,420	28 30 32	1,570	112	106.26			
	36	0.61	15 16 17 18 19 20	1,420	22 24 25	1,500	28 30 32	1,650	115	109.29			
	38	0.82	20 22 24 25	1,500	28 30	1,650	32 35 38	1,720	121	115.34	63	25	10
	40	0.85	20 22 24 25	1,500	28 30	1,650	32 35 38	1,800	127	121.40			

注）1. D^{H7} ゲージ通し、○印のセットスクリュウはキー溝以外のところに設定しています
2. H に＊印付のスプロケットはボス外径に溝があります

ローラチェーン　〔EK35〕

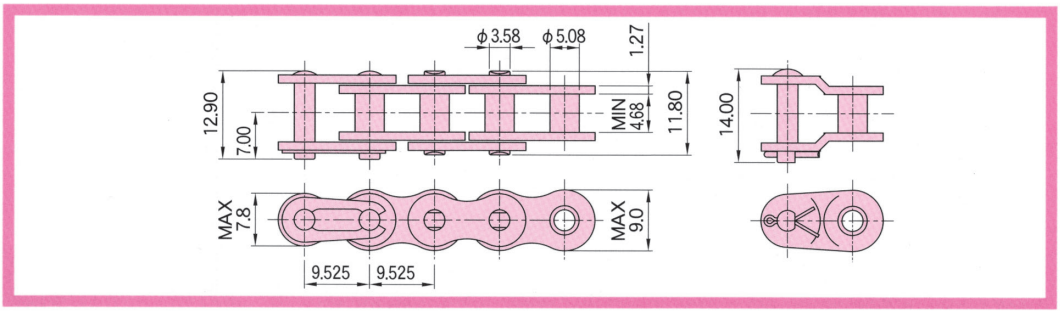

チェーンの価格に関しては、お問い合わせ下さい。

EK 完成スプロケットホイル　EK40B

即納品

（軸穴仕上済・キー溝付・セットスクリュウ付）

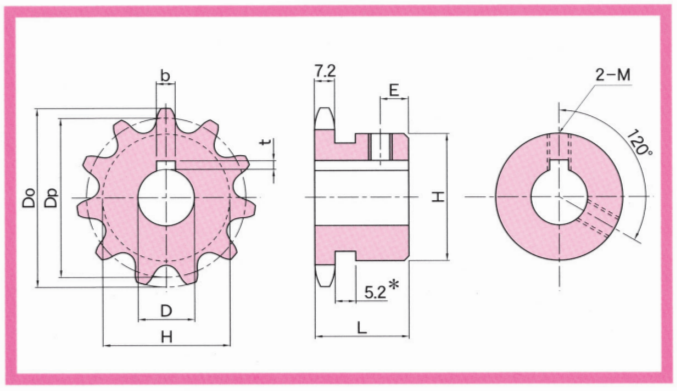

軸穴加工仕様

新 JIS キー溝仕様

D	キー溝 b × t	セットスクリュウ M
10	3 × 1.4	4
12	4 × 1.8	5
14 ～ 17	5 × 2.3	6
18 ～ 22	6 × 2.8	6
24 ～ 30	8 × 3.3	8
32 ～ 38	10 × 3.3	8
40 ～ 42	12 × 3.3	8
45	14 × 3.8	10

各部寸法・定価表

（税込）

材質 焼入	歯数	重量 (kg)	軸穴径　D	価格	軸穴径　D	価格	軸穴径　D	価格	Do	Dp	ボス H	ボス L	E
機械構造用炭素鋼・歯先高周波焼入	9	0.11	10 12	790	14 ⑮	830			42	37.13	*28		
	10	0.14	10 12 14 15	790	16 17 ⑱	860			46	41.10	*32		5
	11	0.19	10 12 14 15 16 17	860	18 19 20	900			51	45.08	*36		
	12	0.22	10 12 14 15 16 17 18 19 20	860	22	980			55	49.07	*40		
	13	0.23	12 14 15 16 17 18 19 20	900	22 ㉔ ㉕	980			59	53.07	37		
	14	0.28	12 14 15 16 17 18 19 20	940	22 24 25 ㉘	1,050			63	57.07	42	22	
	15	0.34	12 14 15 16 17 18 19 20	940	22 24 25 28 30	1,050			67	61.08	46		
	16	0.40	14 15 16 17 18 19 20	940	22 24 25 28 30	1,090	32	1,200	71	65.10	50		6
	17	0.46	14 15 16 17 18 19 20	980	22 24 25 28 30	1,120	32 35	1,270	76	69.12	54		
	18	0.51	14 15 16 17 18 19 20	1,050	22 24 25 28 30	1,200	32 35 ㊵	1,310	80	73.14	57		
	19	0.59	14 15 16 17 18 19 20	1,090	22 24 25 28 30	1,310	32 35 38 40	1,420	84	77.16	62		
	20	0.76	14 15 16 17 18 19 20	1,160	22 24 25 28 30	1,310	32 35 38 40 42 ㊺	1,420	88	81.18	67		
	21	0.85	14 15 16 17 18 19 20 22 24 25 28 30	1,390	32 35 38 40	1,460	42 45	1,570	92	85.21	71		
	22	0.95	14 15 16 17 18 19 20 22 24 25	1,420	28 30 32 35 38 40	1,500	42 45	1,610	96	89.24	75		
	23	1.00	14 15 16 17 18 19 20 22 24 25	1,420	28 30 32 35 38 40	1,500	42 45	1,610	100	93.27	77		
	24	0.84	14 15 16 17 18 19 20 22 24 25	1,420	28 30 32 35 38 40	1,500	42	1,610	104	97.30			
	25	0.88	14 15 16 17 18 19 20 22 24 25	1,420	28 30 32 35 38 40	1,500	42	1,610	108	101.33		25	7
	26	0.92	14 15 16 17 18 19 20 22 24 25 28 30	1,460	32 35 38 40	1,650	42	1,720	112	105.36			
	27	0.96	14 15 16 17 18 19 20 22 24 25 28 30	1,540	32 35 38 40	1,680	42	1,830	116	109.40	63		
	28	1.00	14 15 16 17 18 19 20 22 24 25 28 30	1,570	32 35 38 40	1,720	42	1,870	120	113.43			
	29	1.00	25	1,650					124	117.46			
	30	1.10	14 15 16 17 18 19 20 22 24 25 28 30	1,610	32 35 38 40	1,760	42	1,910	128	121.50			
	32	1.30	20 22 24 25 28 30	1,830	32 35 40	1,910			137	129.57			
	34	1.30	20 22 24 25 28 30	1,910	32 35 40	2,060			145	137.64			
	35	1.40	20 22 24 25 28 30	1,910	32 35 40	2,060			149	141.68			
	36	1.50	20 22 24 25 28 30	1,950	32 35 40	2,130			153	145.72	68	28	10
	37	1.55	35	2,170					157	149.75			
	38	1.60	24 25 28 30	2,100	32 35 40	2,170			161	153.79			
	40	1.70	25 28 30 32 35 40	2,320					169	161.87			
SS400	42	2.05	30 32 35 40	4,400			45	4,500	177	169.95			
	45	2.25	30 32 35 40	4,500			45	4,600	189	182.06	73	32	10
	48	2.45	30 32 35 40	4,800			45	4,900	201	194.18			
	50	2.60	30 32 35 40	4,900			45	5,000	209	202.26			

注）1. D^{H7} ゲージ通し、○印のセットスクリュウはキー溝以外のところに設定しています
2. H に＊印付のスプロケットはボス外径に溝があります

ローラチェーン　〔EK40〕

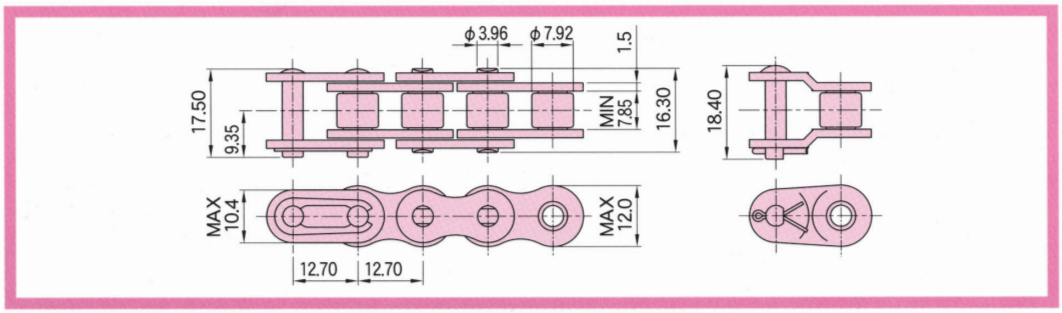

チェーンの価格に関しては、お問い合わせ下さい。

EK 完成スプロケットホイル　EK50B

即納品

（軸穴仕上済・キー溝付・セットスクリュウ付）

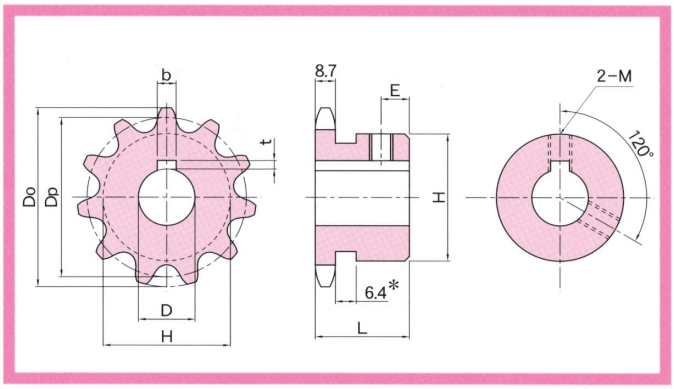

軸穴加工仕様

新 JIS キー溝仕様

D	キー溝 b × t	セットスクリュウ M
14 ～ 17	5 × 2.3	6
18 ～ 22	6 × 2.8	6
24 ～ 30	8 × 3.3	8
32 ～ 38	10 × 3.3	8
40 ～ 42	12 × 3.3	8
45 ～ 50	14 × 3.8	10

各部寸法・定価表

（税込）

材質	歯数	重量 (kg)	軸穴径 D	価格	軸穴径 D	価格	軸穴径 D	価格	Do	Dp	ボス H	ボス L	E
機械構造用炭素鋼・歯先高周波焼入	9	0.20	16 17 18 19	1,010					53	46.41	*34		
	10	0.27	15 16 17 18 19 20	1,010	22 ㉔ ㉕	1,120			58	51.37	*40		
	11	0.33	15 16 17 18 19 20	1,050	22 24 25	1,200			64	56.35	*45.5		5
	12	0.41	15 16 17 18 19 20	1,120	22 24 25 28 30 32	1,310			69	61.34	*50		
	13	0.46	14 15 16 17 18 19 20	1,200	22 24 25 28 30 32	1,310			74	66.34	*51	25	
	14	0.52	14 15 16 17 18 19 20	1,200	22 24 25 28 30 32 35	1,310			79	71.34	52		
	15	0.62	14 15 16 17 18 19 20	1,200	22 24 25 28 30 32 35 38	1,310			84	76.35	57		
	16	0.72	14 15 16 17 18 19 20 22 24 25 28 30 32 35	1,350	38 40	1,420			89	81.37	62		7
	17	0.83	14 15 16 17 18 19 20	1,350	22 24 25 28 30 32	1,420	35 38 40 42 ㊺	1,500	94	86.39	67		
	18	1.00	14 15 16 17 18 19 20	1,460	22 24 25 28 30	1,540	32 35 38 40 42 45	1,650	100	91.42	72		
	19	1.10	14 15 16 17 18 19 20 22	1,500	24 25 28 30	1,570	32 35 38 40 42 45	1,680	105	96.45			
	20	1.20	14 15 16 17 18 19 20 22	1,500	24 25 28 30 32 35 38 40	1,610	42 45 50	1,870	110	101.48			
	21	1.20	17 18 19 20 22	1,540	24 25 28 30	1,650	32 35 38 40 42 45	1,760	115	106.51			
	22	1.30	17 18 19 20 22	1,540	24 25 28 30	1,680	32 35 38 40 42 45	1,800	120	111.55			
	23	1.30	17 18 19 20 22 24 25 28 30	1,720	32 35	1,830	38 40 42 45	1,870	125	116.58			
	24	1.40	17 18 19 20 22 24 25 28 30	1,760	32 35 38 40	1,870	42 45	2,020	130	121.62			
	25	1.50	17 18 19 20 22 24 25 28 30	1,800	32 35 38 40	1,950	42 45	2,130	135	126.66			
	26	1.50	24 25 28 30	1,870	32 35 38 40	1,980	45	2,130	140	131.70	73	28	8
	27	1.50	24 25 28 30	1,980	32 35 38 40	2,020	45	2,130	145	136.74			
	28	1.60	24 25 28 30	1,980	32 35 38 40	2,060	42 45	2,170	150	141.79			
	29	1.70	24 30	2,060					155	146.83			
	30	1.80	24 25 28 30	2,060	32 35 38 40	2,130	45	2,240	161	151.87			
	32	1.90	25 28 30	2,170	32 35 38 40 45	2,320			171	161.96			
	33	2.00	35	2,390					176	167.01			
	34	2.10	25 28 30	2,360	32 35	2,510	38 40 45	2,620	181	172.05			
	35	2.20	25 28 30	2,360	32 35	2,510	38 40 45	2,620	186	177.10			
	40	3.25			32 35	5,300	40 45 50	5,400	211	202.33	83	35	
SS400	42	3.50			32 35	5,700	40 45 50	5,800	221	212.43			
	45	3.85			32 35	5,800	40 45 50	5,900	237	227.58	83	35	8
	48	4.20			32 35	5,900	40 45 50	6,000	252	242.73			
	50	4.50			32 35	6,000	40 45 50	6,100	262	252.83			

注）1. D[H7] ゲージ通し、○印のセットスクリュウはキー溝以外のところに設定しています
　　2. H に＊印付のスプロケットはボス外径に溝があります

ローラチェーン　〔EK50〕

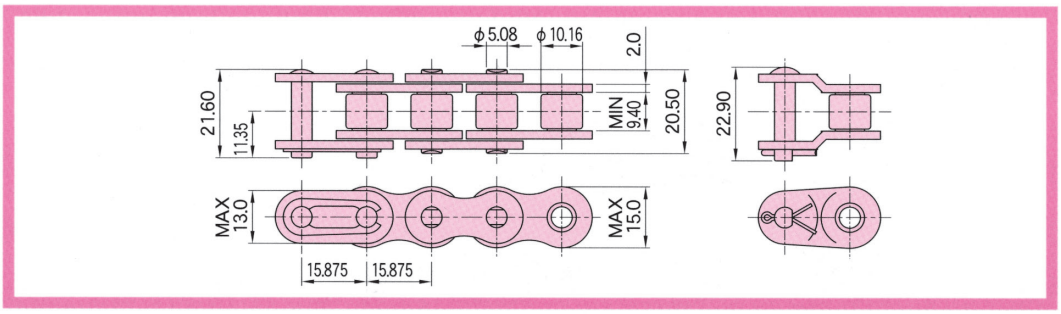

チェーンの価格に関しては、お問い合わせ下さい。

EK 完成スプロケットホイル　EK60B

即納品

（軸穴仕上済・キー溝付・セットスクリュウ付）

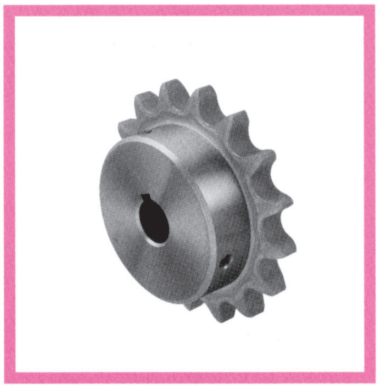

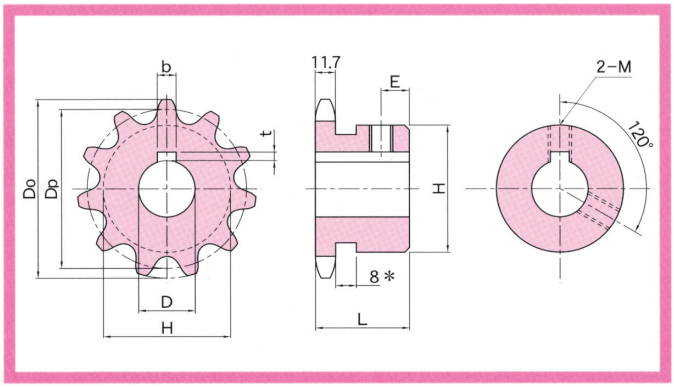

軸穴加工仕様

新 JIS キー溝仕様

D	キー溝 b × t	セットスクリュウ M
18 ～ 22	6 × 2.8	6
24 ～ 30	8 × 3.3	8
32 ～ 38	10 × 3.3	8
40 ～ 42	12 × 3.3	8
45 ～ 50	14 × 3.8	10
55	16 × 4.3	12

各部寸法・定価表

（税込）

材質 焼入	歯数	重量 (kg)	軸穴径　D	価格	軸穴径　D	価格	軸穴径　D	価格	Do	Dp	ボス H	ボス L	E
機械構造用炭素鋼・歯先高周波焼入	9	0.40	19 20 22 ㉔	1,390					63	55.70	＊43	32	6
	10	0.49	19 20 22 24 25 ㉘ ㉚	1,390					68	61.65	＊49		
	11	0.60	19 20 22 24 25 28 30	1,390	㉜	1,460			76	67.62	＊51		
	12	0.69	19 20 22 24 25 28 30	1,390	32 35	1,460			83	73.60	51		8
	13	0.81	19 20 22 24 25 28 30	1,460	32 35 38 ㊵	1,540			89	79.60	57		
	14	0.96	19 20 22 24 25 28 30	1,500	32 35 38	1,570	40	1,680	95	85.61	62		
	15	1.10	18 19 20 22 24 25 28 30	1,610	32 35 38 40	1,680	42 45	1,830	101	91.62	68		
	16	1.30	19 20 22 24 25 28 30	1,680	32 35 38 40	1,760	42 45 48 50	1,870	107	97.65	73		
	17	1.40	19 20 22 24 25 28 30	1,760	32 35 38 40	1,870	42 45 48 50	1,980	113	103.67			
	18	2.00	19 20 22 24 25 28 30	2,020	32 35 38 40 42 45	2,100	48 50 55	2,320	119	109.71	83	40	12
	19	2.10	19 20 22 24 25 28 30	2,100	32 35 38 40 42 45	2,170	48 50 55	2,430	126	115.74			
	20	2.20	19 20 22 24 25 28 30	2,170	32 35 38 40	2,240	42 45 48 50 55	2,430	132	121.78			
	21	2.30	20 22 24 25 28 30	2,240	32 35 38 40	2,320	42 45 48 50 55	2,540	138	127.82			
	22	2.50	20 22 24 25 28 30 32 35 38 40	2,430	42 45 48 50	2,620	55	2,990	144	133.86			
	23	2.50	20 22 24 25 28 30	2,430	32 35 38 40	2,540	42 45 48 50 55	2,620	150	139.90			
	24	2.60	20 22 24 25 28 30 32 35 38 40	2,540	42 45 48 50	2,770	55	3,180	156	145.95			
	25	2.70	20 22 24 25 28 30 32 35 38 40	2,620	42 45 48 50	2,800	55	3,220	162	151.99			
	26	2.90	20 22 24 25 28 30 32 35 38 40	2,690	42 45 48 50	2,950	55	3,290	168	158.04			
	27	3.00	22 24 25 28 30 32 35 38 40	2,800	42 45 48 50	2,990			174	164.09			
	28	3.10	22 24 25 28 30 32 35 38 40	2,920	42 45 48 50	3,100			180	170.14			
	30	3.40	22 24 25 28 30 32 35 38 40	3,100	42 45 48 50	3,290			193	182.25			
SS400	32	3.80	30 32 35	5,900	40 45 50	6,000	55	6,100	205	194.35	83	40	12
	35	4.33	30 32 35	6,000	40 45 50	6,100	55	6,200	223	212.52			
	38	4.90	32 35	6,400	40 45 50	6,500	55	6,600	241	230.69			
	40	5.30	32 35	6,500	40 45 50	6,600	55	6,700	253	242.80			
	45	7.10	32 35	6,900	40 45 50	7,000	55	7,100	284	273.09	93	45	

注）1. D^{H7} ゲージ通し、○印のセットスクリュウはキー溝以外のところに設定しています
　　2. H に ＊印付のスプロケットはボス外径に溝があります

ローラチェーン　〔EK60〕

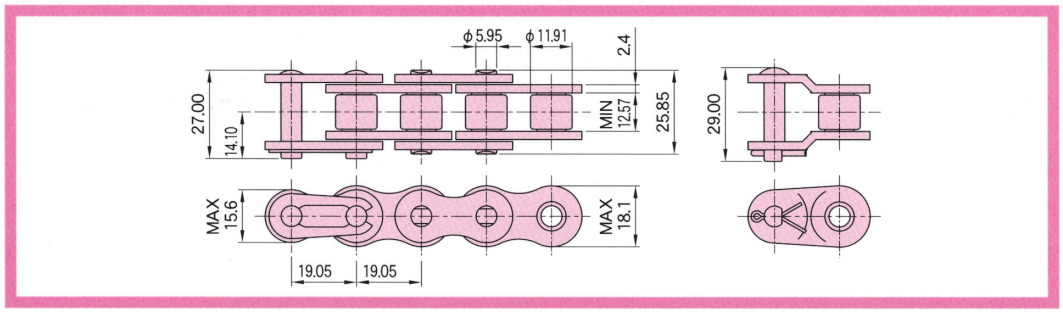

チェーンの価格に関しては、お問い合わせ下さい。

EK 完成スプロケットホイル　EK80B

即納品

（軸穴仕上済・キー溝付・セットスクリュウ付）

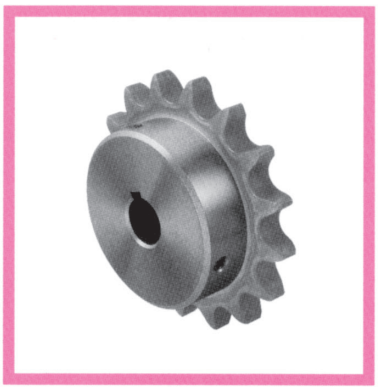

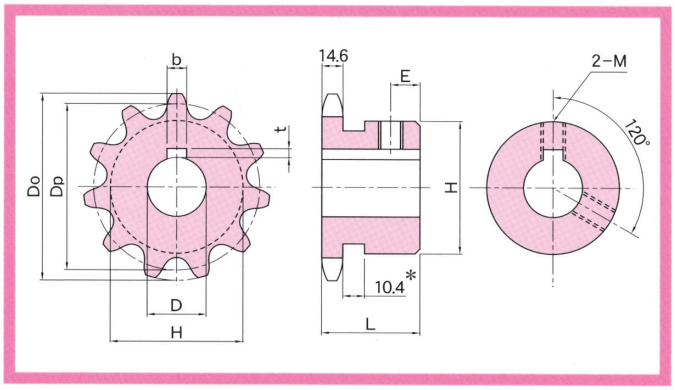

軸穴加工仕様

新 JIS キー溝仕様

D	キー溝 b × t	セットスクリュウ M
24 ～ 30	8 × 3.3	8
32 ～ 38	10 × 3.3	8
40 ～ 42	12 × 3.3	8
45 ～ 50	14 × 3.8	10
55	16 × 4.3	12
60	18 × 4.4	12

各部寸法・定価表

（税込）

材質 焼入	歯数	重量 (kg)	軸穴径　D	価格	軸穴径　D	価格	軸穴径　D	価格	Do	Dp	ボス H	ボス L	E
機械構造用炭素鋼・歯先高周波焼入	9	0.87	25 28 30 32 35	2,130					85	74.27	*58	40	7
	10	1.02	25 28 30 32	2,130					93	82.19	52		12
	11	1.25	25 28 30 32 35 38	2,100					102	90.16	60		
	12	1.60	25 28 30 32	2,020	35 38 40 42 ㊺	2,130			110	98.14	67		
	13	1.90	25 28 30 32 35 38 40	2,130	42 45 48 50	2,390			118	106.14	77		
	14	2.15	25 28 30 32 35 38 40	2,240	42 45 48 50	2,470			127	114.15			
	15	2.30	25 28 30 32 35 38 40	2,430	42 45 48 50	2,770	55 60	2,920	135	122.17	93		
	16	2.50	24 25 28 30 32 35 38 40	2,470	42 45 48 50	2,770	55 60	3,070	143	130.20			
	17	2.95	25 28 30 32 35 38 40	2,800	42 45 48 50	2,920	55 60	3,140	151	138.23			
	18	3.15	25 28 30 32 35 38 40 42	2,950	45 48 50	3,250	55 60	3,440	159	146.27			
	19	3.40	25 28 30 32 35 38 40	3,070	42 45 48 50	3,220	55 60	3,590	167	154.32			
	20	3.60	25 28 30 32 35 38 40 42	3,290	45 48 50	3,480	55 60	3,740	176	162.37			
	21	3.85	25 28 30 32 35 38 40 42 45 48 50	3,630	55 60	3,850			184	170.42			
SS400	22	5.00	35 40	6,700	45 50	6,800	55 60	6,900	192	178.48	107	45	12
	23	5.23	35 40	6,900	45 50	7,000	55 60	7,100	200	186.54			
	24	5.50	35 40	7,100	45 50	7,200	55 60	7,300	208	194.60			
	25	5.80	35 40	7,300	45 50	7,400	55 60	7,500	216	202.66			
	26	6.10	35 40	7,500	45 50	7,600	55 60	7,700	224	210.72			
	28	6.75	35 40	7,800	45 50	7,900	55 60	8,000	241	226.86			
	30	7.40	35 40	8,500	45 50	8,600	55 60	8,700	257	243.00			

注）1. D^{H7} ゲージ通し、○印のセットスクリュウはキー溝以外のところに設定しています
　　2. H に＊印付のスプロケットはボス外径に溝があります

ローラチェーン　〔EK80〕

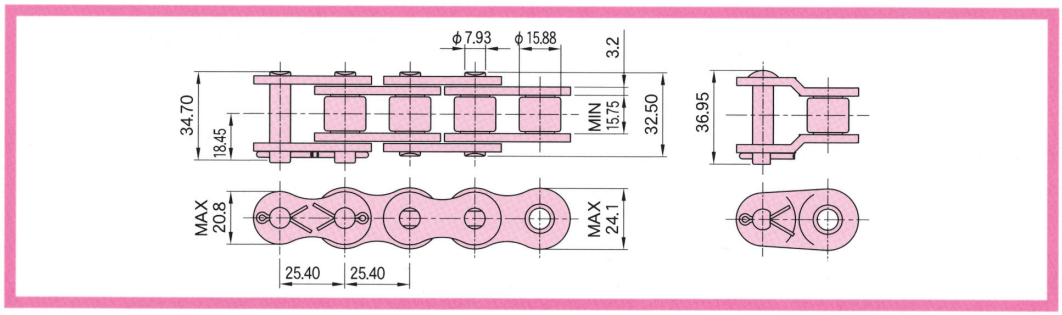

チェーンの価格に関しては、お問い合わせ下さい。

EK 完成スプロケットホイル　EK100B

（軸穴仕上済・キー溝付・セットスクリュウ付）

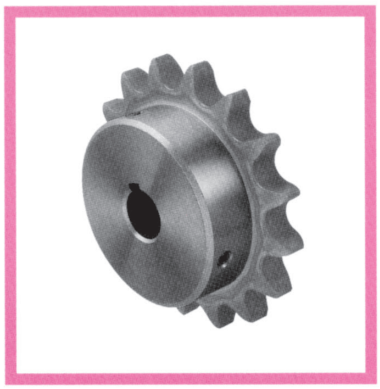

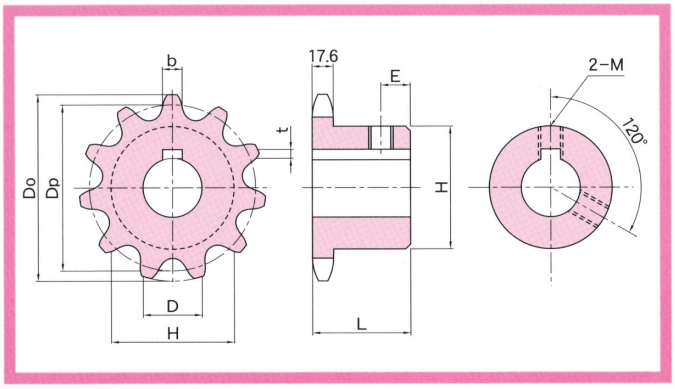

軸穴加工仕様

新 JIS キー溝仕様

D	キー溝 b × t	セットスクリュウ M
24 ～ 30	8 × 3.3	8
32 ～ 38	10 × 3.3	8
40 ～ 42	12 × 3.3	8
45 ～ 50	14 × 3.8	10
55	16 × 4.3	12
60 ～ 65	18 × 4.4	12

各部寸法・定価表

（税込）

材質 焼入	歯数	重量 (kg)	軸穴径　D	価格	軸穴径　D	価格	Do	Dp	ボス H	ボス L	E
機械構造用炭素鋼・歯先高周波焼入	10	1.9	25 28 30	4,040	32 35 38 40 42	4,190	117	102.75	65	50	16
	11	2.3	25 28 30	4,040	32 35 38 40 42 45 ㊽ ㊿	4,190	127	112.70	75		
	12	2.9	25 28 30	4,040	32 35 38 40 42 45 48 50 55	4,190	138	122.67	86		
	13	3.1	25 28 30	4,410	32 35 38 40 42 45 48 50 55	4,560	148	132.67	94		
	14	3.6	25 28 30 32 35 38 40	4,710	42 45 48 50 55 60	4,930	158	142.68	98		
	15	4.2	32 35 38 40 42 45 48 50	5,230	55 60	5,750	168	152.71			
	16	4.6	38 45 50	5,600	55 60	6,050	179	162.74			
	17	5.3	38 45 50	6,050	60	6,500	189	172.79	107		
	18	5.7	38 45 50	6,350	60	6,800	199	182.84			
	19	6.1	38 45 50	6,650	60	7,100	209	192.90			
	20	6.5	38 45 50	7,020	60	7,550	220	202.96			
	21	7.0	45 50	7,470	60	7,840	230	213.03			

注）1. D^{H7} ゲージ通し、○印のセットスクリュウはキー溝以外のところに設定しています
　　2. ご注文後 4 ～ 5 日後に出荷致します

ローラチェーン　〔EK100〕

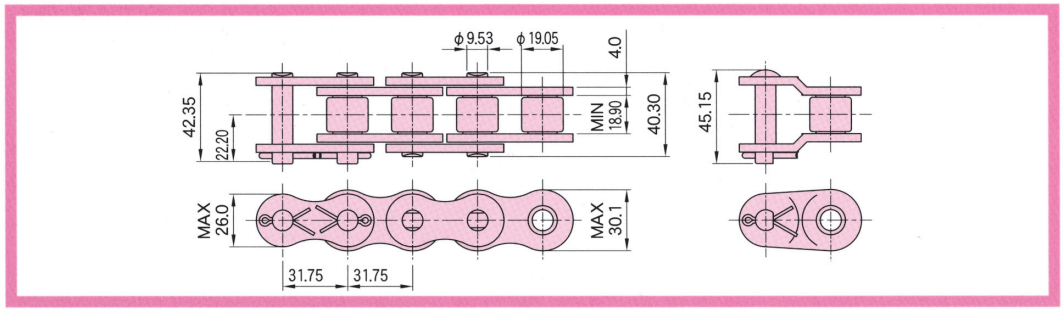

チェーンの価格に関しては、お問い合わせ下さい。

EK 完成スプロケットホイル　EK120B

（軸穴仕上済・キー溝付・セットスクリュウ付）

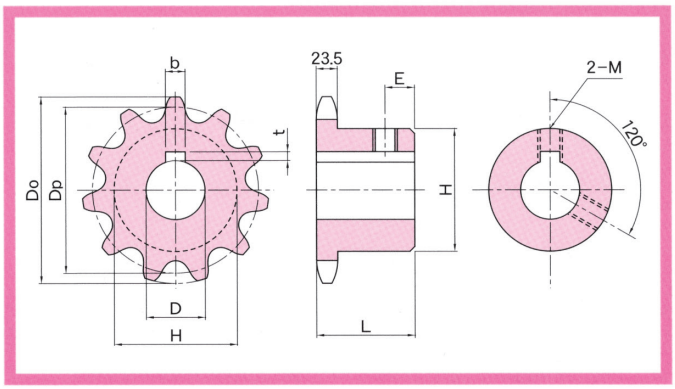

軸穴加工仕様

新 JIS キー溝仕様

D	キー溝 b × t	セットスクリュウ M
45 ～ 50	14 × 3.8	10
55	16 × 4.3	12
60 ～ 65	18 × 4.4	12
70	20 × 4.9	16

各部寸法・定価表

（税込）

材質 焼入	歯数	重量 (kg)	軸穴径　D	価格	軸穴径　D	価格	Do	Dp	ボス H	ボス L	E
機械構造用炭素鋼・歯先高周波焼入	13	5.30	45 48 50	7,170	55 60	7,620	177	159.20	98	56	16
	14	6.30	45 48 50	7,920	55 60	8,290	190	171.22	107		
	15	7.80	45 48 50	8,820	55 60	9,260	202	183.25	117	63	
	16	8.40	50	9,560	60	10,010	214	195.29			
	18	9.90	50	11,280	60	11,730	239	219.41			
	19	10.70	60	12,400			251	231.48			
	20	12.10	50	12,770	60	13,220	263	243.55	127		
	21	13.00	50	13,440	60	13,890	276	255.63			

注）1. D^{H7} ゲージ通し、○印のセットスクリュウはキー溝以外のところに設定しています
　　2. ご注文後４～５日後に出荷致します

ローラチェーン　〔EK120〕

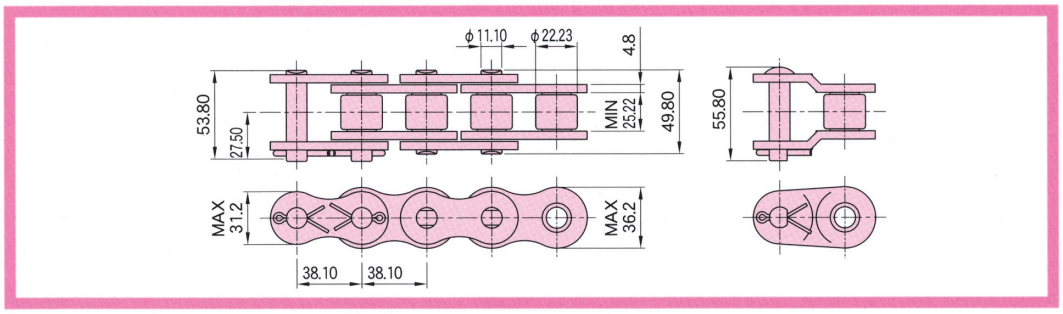

チェーンの価格に関しては、お問い合わせ下さい。

EK 特殊スプロケット　（オーダー品）

標準スプロケット（B 形）以外の準標準、コンベア等
その他特殊品についても、その都度製作致しております。
お気軽にご相談下さい。

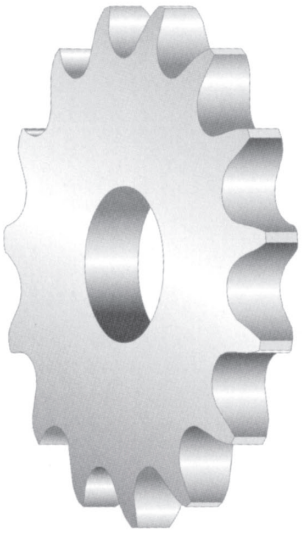

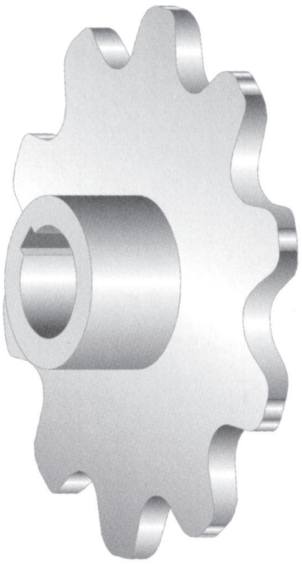

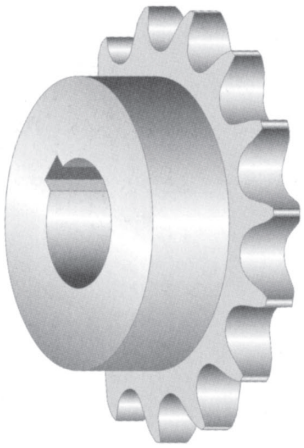

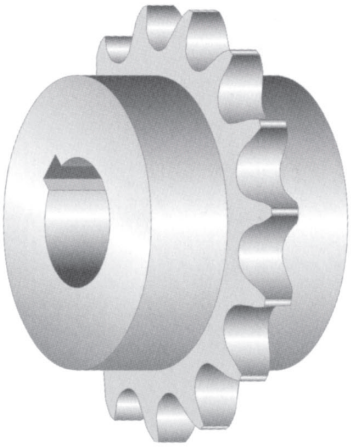

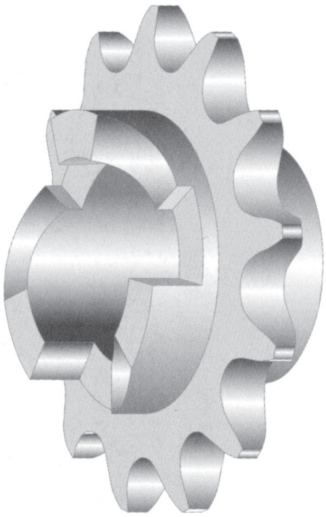

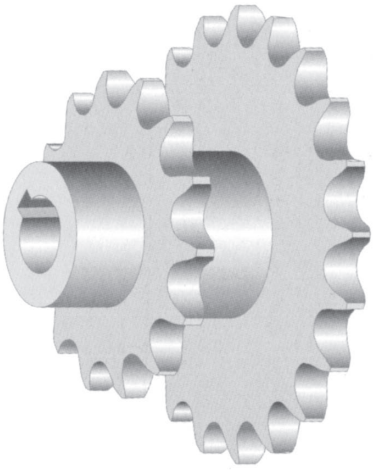

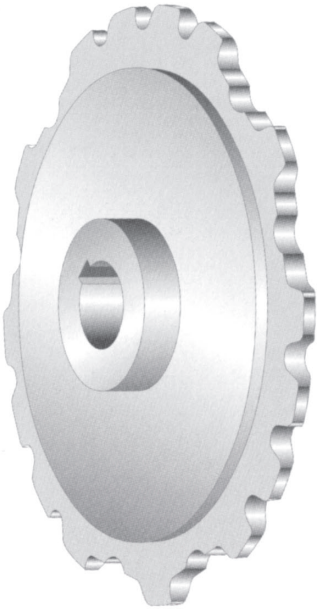

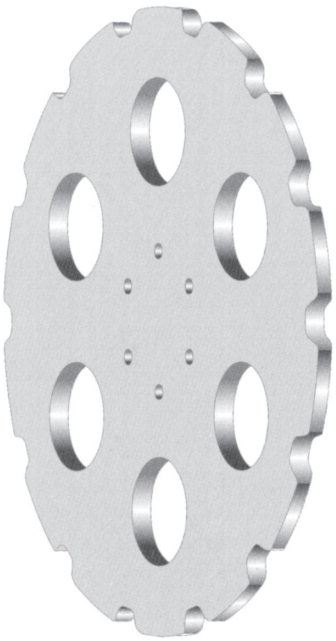

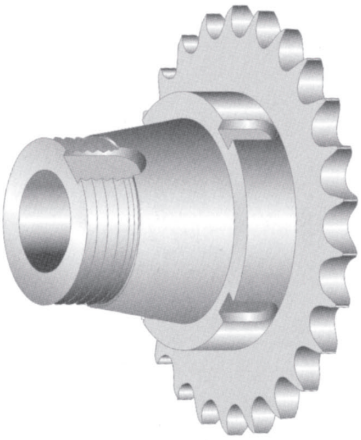

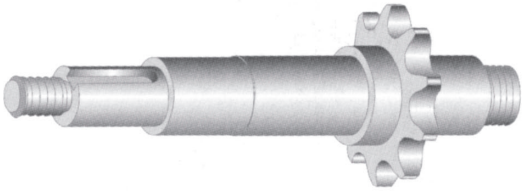

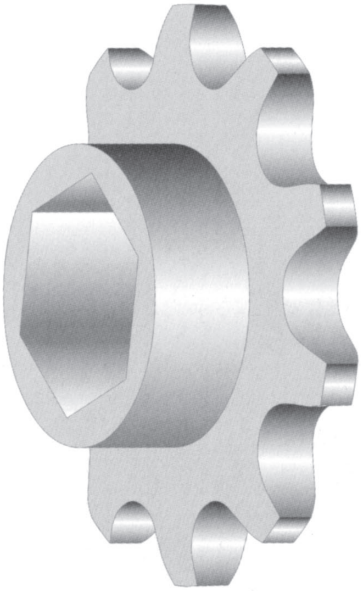

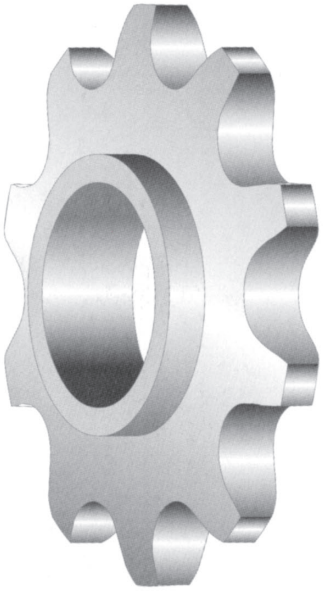

EK 多列用　スプロケット

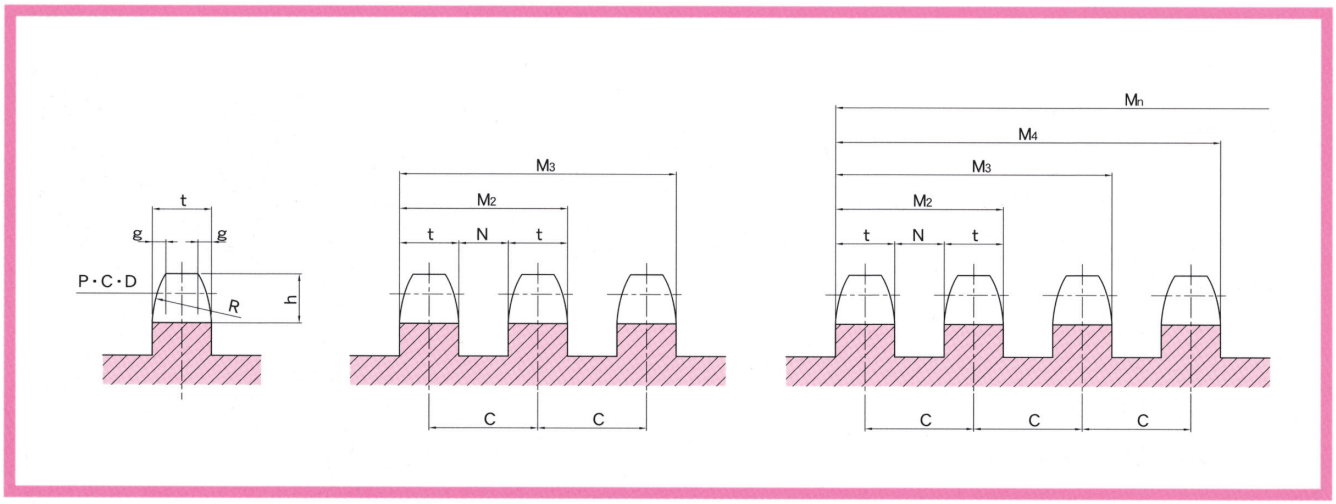

各部寸法表

チェーン番号	各列			t（最大）			C	2列・3列			4列以上					
	g（参考）	h	R（最小）	1列	2列・3列	4列以上	2列以上	M2	M3	N	M2	M3	M4	M5	M6	N
EK 35	1.2	4.8	10.1	4.4	4.3	4.2	10.1	14.4	24.5	5.8	14.3	24.4	34.5	44.6	54.7	5.9
EK 40	1.6	6.4	13.5	7.3	7.1	7.0	14.4	21.5	35.9	7.3	21.4	35.8	50.2	64.6	79.0	7.4
EK 50	2.0	7.9	16.9	8.9	8.7	8.6	18.1	26.8	44.9	9.4	26.7	44.8	62.9	81.0	99.1	9.5
EK 60	2.4	9.5	20.3	11.9	11.7	11.4	22.8	34.5	57.3	11.1	34.2	57.0	79.8	102.6	125.4	11.4
EK 80	3.2	12.7	27.0	15.0	14.6	14.3	29.3	43.9	73.2	14.7	43.6	72.9	102.2	131.5	160.8	15.0
EK100	4.0	15.9	33.8	18.0	17.6	17.2	35.8	53.4	89.2	18.2	53.0	88.8	124.6	160.4	196.2	18.6
EK120	4.7	19.0	40.5	24.0	23.5	23.0	45.4	68.9	114.3	21.9	68.4	113.8	159.2	204.6	250.0	22.4

1）スプロケットの歯数

スプロケットの歯数は，15NT ～ 120NT の範囲で奇数歯が望ましい。ごく低速で低荷重の場合，11NT まで使用可能です。

歯数が，11NT 未満では，チェーンの屈曲角が大きくなり，激しい振動と摩耗を生じます。

一般に，スプロケットの歯数は多い方がチェーンの屈曲角が小さくなるので，円滑で効率の良い伝動ができ，チェーンの耐久性も向上します。

但し，歯数をあまりにも多くした場合，チェーンが歯先に乗り上げやすくなり危険ですので，120NT 以上は避けてください。

2）速比と巻付け角度

ローラチェーン伝動の速比は通常 1：7 までが適当ですが，これ以上の速比が必要な時は 2 段以上に分けて増減速してください。しかしごく低速の場合に限り速比は 1：10 程度まで可能です。速比を大きくとりますと二つのスプロケットの直径差が大きくなり，小スプロケットとローラチェーンの接触ピッチ数が減少します。その結果，歯面の摩耗を早め，振動･衝撃の原因となり良いローラチェーン伝動が期待できません。従って，小スプロケットに対するチェーンの巻付け角度は 120° 以上としてください。

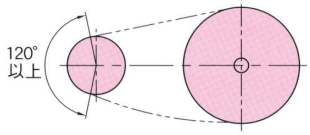

3）軸の配置と軸間距離

ローラチェーン伝動の軸の配置は最も好ましいのは水平であり，ついで水平より 60° までの傾斜配置も好ましい配置です。

この場合回転方向は左右どちらでも結構です。

チェーンのたるみ側を上側にする場合は伸びを調整する装置を付けてください。

また，軸間距離が極端に長い場合，内側から中間アイドラを入れてたるみを受けてください。

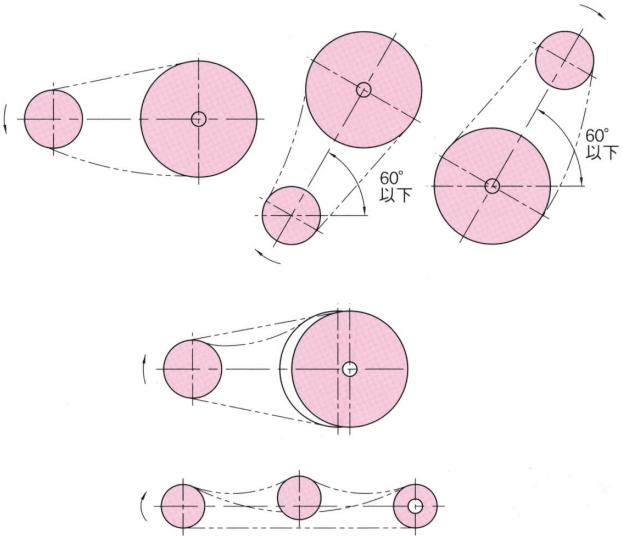

4）チェーンのたるみ量

ローラチェーン伝動では，チェーンのたるみ量 (SS′) は一般にスパン長さの 4％程度ですが，下記の場合には 2％程度とします。

① 垂直またはこれに近い配置の場合。
② 重荷重で起動，停止が頻繁な場合。
③ 軸間距離が 1 m以上の場合。
④ 正逆転する場合。

チェーンが伸びた場合は，一方の軸を移動させて軸間距離を調整する方法がとられます。

一般に軸間距離の調整範囲は芯間距離の 2％程度とします。

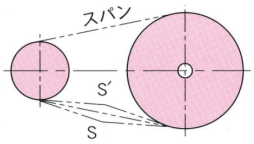

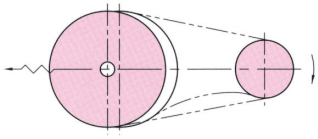

5）軸の水平度と平行度

スプロケットを取付ける場合，軸はしっかりと固定された軸受けに取付けし，両軸は同一平面上（水平）にあり，かつ平行になるよう調整してください。

また二つのスプロケットの側面にストレートエッジを当て，側面が同一平面になるように調整してください。

○軸の平行度

軸の平行度＝$\frac{A-B}{L}$

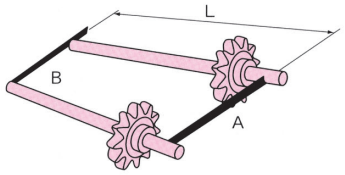

○軸の水平度

軸の水平度＝tan θ

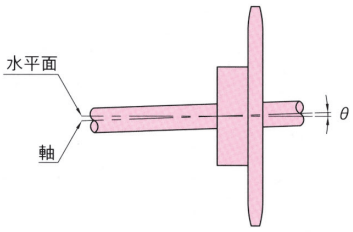

○スプロケット平行ずれ

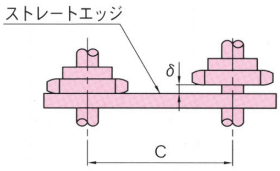

◎アイドラ、テンショナの場合は、歯底に当たります。

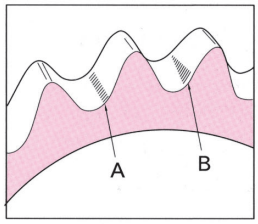

取付け不良

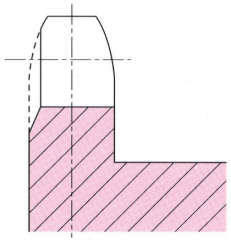

歯の側面が当たって削られている・・・取付け不良

▼ スプロケットの取り付け許容差

単位：mm

軸の水平度	軸の平行度	スプロケットの平行ずれ	
±1／300	±1／300	軸間距離 C＝ ～ 1 m	δ＝±1
		軸間距離 C＝ 1～10 m	δ＝± C/1000
		軸間距離 C＝ 10 m以上	δ＝± 10

◎スプロケットの寿命は歯部の磨耗が下表の値になったときとします。

また、歯面の高周波焼入スプロケットについては、焼入層がなくなったときとします。

▼ 表

ローラチェーンサイズ	普通型
EK 25	1.5
EK 35	2.5
EK 41	2.6
EK 40	2.5
EK 50	2.9
EK 60	3.7
EK 80	5
EK100	6.9
EK120	8.7
EK140	10.6
EK160	12.4
EK200	12.6

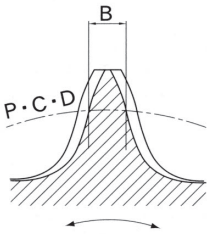

正逆転のとき

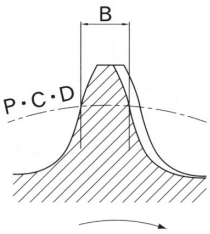

一方向回転のとき

磨耗したスプロケットに新品のローラチェーンをかけると、急速にローラチェーンが磨耗するので、スプロケットもあわせて取替えてください。

『取扱上の注意』

危害防止のため，下記事項を守ってください。

（間違った取扱いをされますと人命への危害や重大事故につながります。）

警告

① チェーンへの再加工や追加工,圧入部品の再使用は危険です。
- ●電気めっきや溶接,焼きなましは絶対に行わないでください。（強度低下や割れを生ずる場合があります）
- ●切継ぎ時の圧入部品（ピン・ブシュ・リンクプレート）の分解,再使用は危険です。（強度低下の原因となります）

② チェーンを酸やアルカリ,市販の除錆剤で洗浄しないでください。（水素脆性割れが起きる場合があります）

③ 損耗（損傷）部分のみの取換えは危険です。（チェーン,スプロケット全てを新品と取換えてください）

④ チェーンを吊り下げ装置に使用する場合は,吊り下げ物の下へ人が立ち入らないよう措置してください。

⑤ チェーン,スプロケットには必ず危険防止具（安全カバー等）を取付けてください。

⑥ 労働安全衛生規則第2編第1章第1節 "一般基準を順守してください"。

⑦ 作業に適した服装,適切な保護具（安全眼鏡・手袋・安全靴等）を着用してください。

注意

① チェーン,スプロケットの取付け,取外し,保護点検,給油の際は下記事項に注意してください。
- ●チェーンの取換えは作業を熟知した方が行ってください。
- ●取付け前にチェーンのサイズが合致しているか確認してください。
- ●取扱説明書,またはカタログに従って作業を行ってください。
- ●必ず電源（動力源）を切り,機械が完全に停止した状態で行ってください。不意に運転できないよう配慮してください。
- ●チェーンの切り離し,接続は専用機具,治具,工具を使用し,正しい方法で行ってください。

② チェーン,スプロケットは必ず定期点検を行ってください。

③ チェーン,スプロケットの選定はメーカーの技術資料,選定基準に従ってください。

④ チェーンの接続は下図の通りに行ってください。

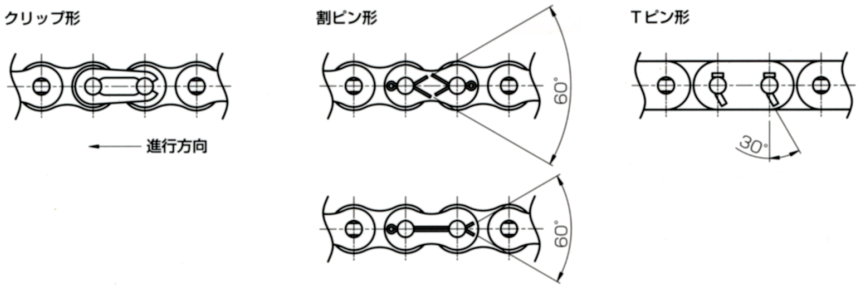

弊社の製品を安全にご使用いただく上でご不明な点がございましたら，
弊社までお問い合わせください。

INFORMATION

EKの製品カタログには以下のものがありますのでご利用ください。

会社案内

伝動用および
搬送用ローラチェーンカタログ

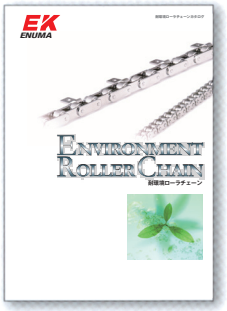

耐環境ローラチェーンカタログ

工業用シールチェーンカタログ

コンベヤチェーンカタログ

リーフチェーンカタログ

チェーンの選定・取扱書

スプロケットホイルカタログ

本製品は十分に注意して製造され，厳しい品質管理のもとに出荷されています。しかし，その取扱い・保守などに誤りがあった場合は，重大な事故を招くことが想定されます。本製品をお求めの際には「チェーンの選定・取扱書」を弊社または販売店よりお受け取りになり，製品のご使用前に必ずお読みください。「チェーンの選定・取扱書」は大切に保管して，安全な取扱いおよび保守を徹底してください。

株式會社 江沼チェン製作所

ENUMA CHAIN

URL http://www.enuma.co.jp

本社・工場　〒922-8678　石川県加賀市上河崎町300番地
電話(0761)72-0286(代)　FAX(0761)72-1377

二子塚工場　〒922-0325　石川県加賀市二子塚町ヌ35番地
電話(0761)76-4165

名古屋営業所　〒460-0008　名古屋市中区栄1丁目22番16号　ミナミ栄ビル513号
電話(052)221-8451　FAX(052)221-8453

Thai Enuma Co.,Ltd　Amata Service Center Building Room no.404
700/2 Moo 1 Tambol Klongtumru
Amphur Muang Chonburi 20000　THAILAND
Tel : 66(038)457-060, 061　FAX : 66(038)457-058

ご用命・代理店・販売

2016/07 UGA/300